Aplomb

PRF0166940 - Hotte murale Elica Aplomb 60 cm coloris Verre blanc

ELICA +

417 .00 €

PRIX PUBLIC INDICATIF HT CONSEILLÉ

Cheminée incluse : blanche pour version Aplomb blanche

Description:
Hotte livrée en version évacuation, classe énergétique A

SPÉCIFICATIONS TECHNIQUES
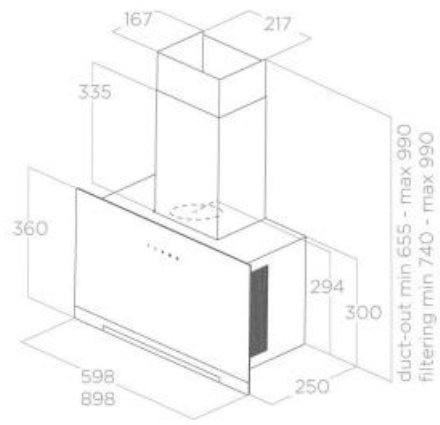
Couleur :	Blanc
Largeur (en mm) :	598
Profondeur (en mm) :	250
Hauteur (en mm) :	360
Hauteur mini (en mm) :	655
Hauteur maxi (en mm) :	990
Type de hotte :	Verticale
Puissance du moteur :	233 W
Position moteur :	Interne
Nombre de moteurs :	1
Nombre vitesse aspiration :	4
Type d'aspiration :	Évacuation
Indicateur de saturation des filtres :	Oui
Débit d'air minimum (m3/h) :	275
Débit d'air max (m3/h) :	495
Débit d'air boost (m3/h) :	680
Débit d'air selon vitesse (m3/h) :	V1 - 275 m3/h ; V2 - 385 m3/h ; V3 - 495 m3/h ; V4+ - 680 m3/h
Diamètre de sortie d'air (en mm) :	150
Niveau sonore min (dB) :	51
Niveau sonore max (dB) :	64
Niveau sonore boost (dB) :	71
Niveau sonore selon vitesse (dB) :	V1 - 51 dB ; V2 - 59 dB ; V3 - 64 dB ; V4+ - 71 dB
Eclairage :	Lampes LEDs
Nombre de lampes :	1 x 3 W
Filtres à graisse :	Filtre à graisse inclus
Types de filtres à graisse :	Aluminium
Filtre à charbon :	Possibilité recyclage - Filtre à charbon en option
Types de filtres à charbon :	Filtre regénérable
Référence filtre à charbon :	CFC0140423
Classe d'efficacité énergétique :	A
Type de commande :	Commandes tactiles 3V + I
Température Kelvin (°K) :	3500