SIEMENS

iQ700, Four intégrable compact avec fonction micro-ondes, 60 x 45 cm, Inox
CM676GBS1

Accessoires intégrés

1 x grille, 1 x lèchefrite pour pyrolyse

Accessoires en option

HZ327000 PIERRE A PAIN, HZ531010 :, HZ532010 :, HZ617000 PLAT A PIZZA, HZ625071 Tôle à griller, HZ631070 :, HZ632070 Lèchefrite, HZ634080 :, HZ636000 LECHEFRITE EN VERRE, HZ664000 :, HZ66X600 BANDEAU DE FINITION, HZ66X650 Accessory, HZ915003 PLAT A ROTIR EN VERRE 5,4 L, HZG0AS00 Câble de raccordement 3m

Raccourcissez vos temps de cuisson grâce au varioSpeed, au préchauffage rapide et activeClean®.

- ✓ varioSpeed : des cuissons jusqu'à 2 fois plus rapides.
- ✓ activeClean® : votre four se nettoie automatiquement grâce au nettoyage pyrolyse.
- ✓ cookControl Plus : réussissez toutes vos recettes.
- ✓ Une vision parfaite sous tous les angles et une manipulation simple - Ecran TFT tactile
- ✓ Air pulsé 4D Plus : une répartition homogène de la chaleur à tous les niveaux, pour des résultats exceptionnels.

Équipement

Données techniques

Autres fonctions: ..... Four combiné micro-ondes
Type de commandes: .....Electronique
Dimensions appareil H x L x P: ..... 455 x 594 x 548 mm
Dimensions de la cavité: .....237.0 x 480 x 392.0 mm
Longueur du cordon électrique: .....150.0 cm
Poids net: .....35.2 kg
Poids brut: .....38.2 kg
Code EAN: 4242003658376
Puissance maximum du micro-ondes: .....900 W
Puissance de raccordement: .....3600 W
Intensité: .....16 A
Tension: ..... 220-240 V
Fréquence: .....60; 50 Hz
Type de prise: .....Fiche cont.terre/Gard.fil ter.
Accessoires inclus: .....1 x grille, 1 x lèchefrite pour pyrolyse

4 242003 658376

SIEMENS

iQ700, Four intégrable compact avec fonction micro-ondes, 60 x 45 cm, Inox
CM676GBS1

Équipement

Type de four/Modes de cuisson
- 13 modes de cuisson : air pulsé 4D, hotAir Eco, convection naturelle, convection naturelle Eco, gril air pulsé, gril grande surface, gril petite surface, position pizza, coolStart (pour les surgelés), chaleur de sole, cuisson basse température, préchauffage, maintien chaud
- Modes de cuisson additionnels avec micro-ondes: micro-ondes, micro-ondes combiné
- Puissance max. : 900 W - 5 puissances micro-ondes (90 W, 180 W, 360 W, 600 W, 900 W) avec Système Innowave avec la technologie "Inverter"
- Technologie intelligente "Inverter" : la puissance maximale du micro-ondes est régulée à 600 W en cas d'utilisation prolongée pour préserver la qualité des aliments
- Préchauffage booster
- coolStart

Design :
- Ecran TFT tactile couleur 3,7", avec texte clair
- Poignée inox
- Cavité intérieure en noir diamant

Nettoyage :
- Nettoyage Pyrolyse
- humidClean : nettoyage par hydrolyse

Confort d'utilisation
- EasyClock : Programmateur électronique
- Monobouton central
- cookingAssist : large choix de recettes
- Préconisation de température
- Affichage de la température Contrôle optique de la montée en température Fonction Sabbat
- Eclairage LED
- Porte abattante
- Ventilateur de refroidissement

Sécurité
- Très faible température de porte
- Verrou de porte électronique, Sécurité enfants, coupure automatique du four, indicateur de chaleur résiduelle, touche marche, interrupteur au contact de la porte

Supports d'enfournement / Système d'extraction:
- Nombre de niveaux de rack : 3

Accessoires inclus :
- lèchefrite, grille

Données techniques :
- Volume 45 l
- Réglage de température : 30 °C - 300 °C
- Câble de raccordement : 1.50 m
- Tension nominale : 220 - 240 V

Dimensions:
- Dimensions d'encastrement (HxLxP): 560 mm - 568 mm x 450 mm - 455 mm x 550 mm
- Dimensions appareil (HxLxP): 455 x 594 x 548 mm
- Merci de consulter les dimensions d'encastrement des schémas d'encastrement

iQ700, Four intégrable compact avec fonction micro-ondes, 60 x 45 cm, Inox
CM676GBS1

Cotes

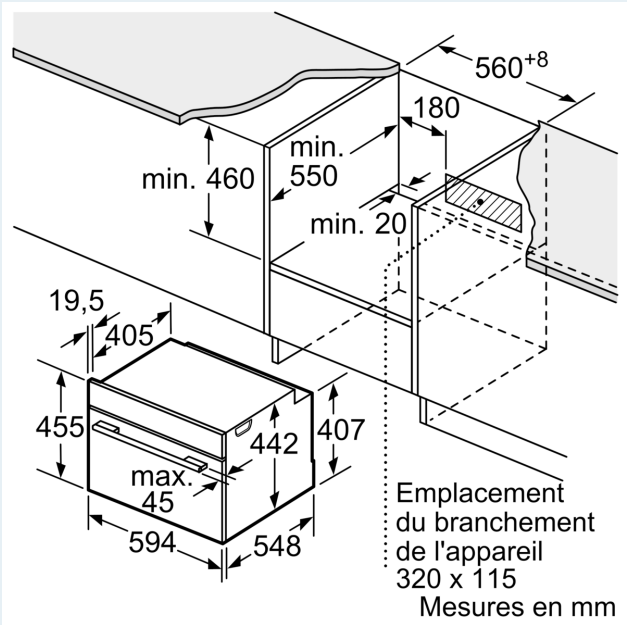

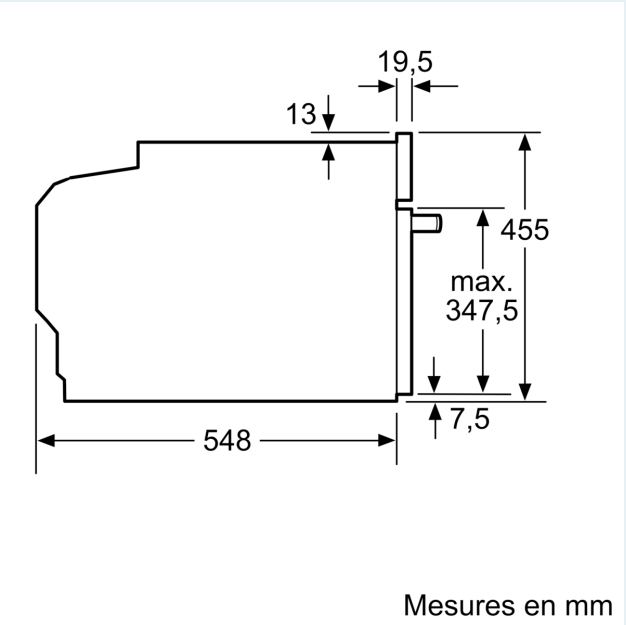

Montage avec une table de cuisson.

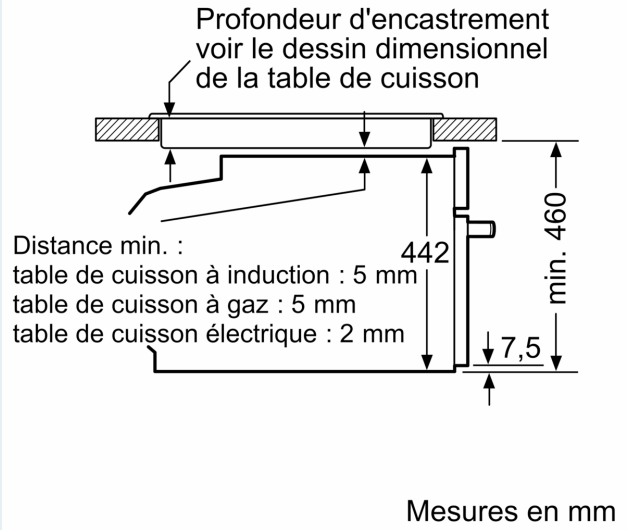

Si l'appareil compact est installé sous une table de cuisson, les épaisseurs de plaque de travail suivantes (le cas échéant y compris la sous-structure) doivent être respectées.

Type de table de cuisson	**épaisseur de plaque de travail min.**	
	appliqué	affleurant
Table de cuisson à induction	42 mm	43 mm
table de cuisson à induction pleine surface	52 mm	53 mm
table de cuisson à gaz	32 mm	43 mm
table de cuisson électrique	32 mm	35 mm

SIEMENS
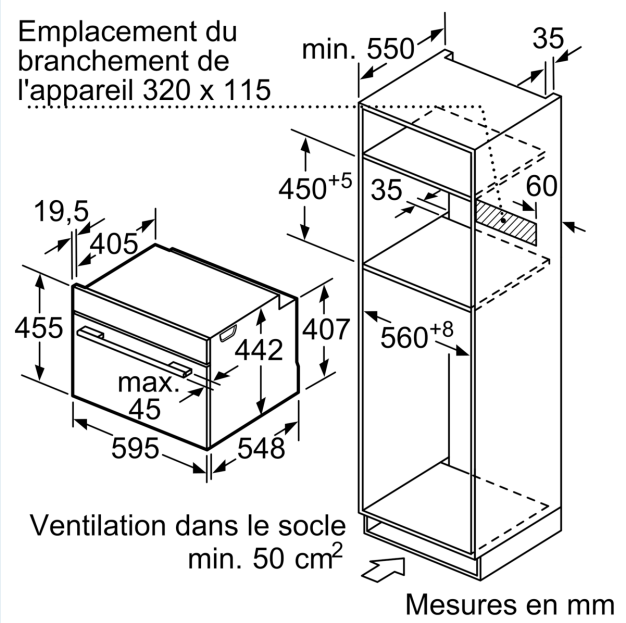
Cotes