MICRO-ONDES + Gril

MIC 201 EX

Encastrable

Code EAN Inox	8 016 361 767 645
CARACTERISTIQUES GENERALES	
Fonctions de cuisson	micro-ondes+ Gril
Programmateur	minuteur électronique
Volume	20 litres
Menus automatiques	8
Fonction décongélation automatique	oui
Plateau tournant	24,5 cm
Ouverture porte	bouton poussoir
Cavité	Inox
Sécurité enfant (blocage des touches)	Oui
Kit d'encastrement	Oui
Branchement	Mono 230 V, 16A
PUISSANCES	
Micro-ondes (puissance maxi)	800 W
Gril (puissance maxi)	1000 W
Niveaux de puissance	5
DIMENSIONS / POIDS	
Hors tout en cm (HxLxP)	38,2x59,4x31,8
Emballé en cm (HxLxP)	40,4x65x44,5
Encastrement	32x56x32 mini
Poids net / emballé (kg)	13/14,5

- **Micro-ondes de 20L**
- **Niche de 32 cm**
- **Minuteur électronique**
- **Gril 1000 W**
- **Four Micro-Ondes 800W**
- **Kit d' encastrement inclus**

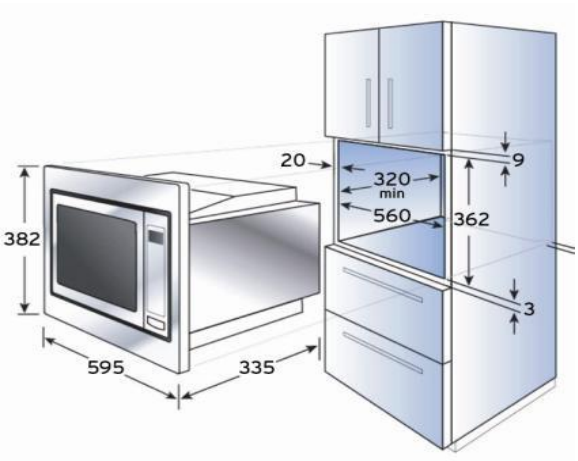

carbon footprint™ ASSESSED ★ APPROVED COMPANY www.carbonfootprint.com

CANDY s'engage pour protéger l'environnement

GROUPE CANDY-HOOVER

13, Rue Auger - 93697 PANTIN CEDEX
Tél. 01.49.15.92.00 – Fax: 01.49.15.92.10
Service consommateurs CANDY : 02 48 55 80 81